Ersatzteilblatt

für Lokomotive BR 218 105, purpurrot-elfenbein (31027 DC, 32027 AC)

Baugruppe	31027 DC Ersatzteil Art.-Nr.	32027 AC Ersatzteil Art.-Nr.
01 Chassis komplett	35027.SP.01	35027.SP.01
02 Gehäuse komplett	35027.SP.02	35027.SP.02
03 Drehgestell-Rahmen 1 DC	35027.SP.03	
04 Drehgestell-Rahmen 1 AC		35027.SP.04
05 Drehgestell-Rahmen 2	35027.SP.05	35027.SP.05
06 Getriebe Drehgestell 1 DC	35020.SP.06	
07 Getriebe Drehgestell 1 AC		35020.SP.07
08 Getriebe Drehgestell 2 DC/AC	35020.SP.08	35020.SP.08
09 Raucherzeuger	35025.SP.09	35025.SP.09
10 Lautsprecher-Set	35020.SP.10	35020.SP.10
11 Motor mit Kardan-Wellen	35020.SP.11	35020.SP.11
12 Radsatz DC mit Haftreifen	35020.SP.12	
13 Radsatz DC ohne Haftreifen	35020.SP.13	
14 Radsatz AC mit Haftreifen		35020.SP.14
15 Radsatz AC ohne Haftreifen		35020.SP.15
16 Radsatz AC ohne Zahnrad		35020.SP.16
17 Haftreifen	35020.SP.17	35020.SP.17
18 Puffer mit Hülse, Tritte Messing, Schlauchkupplung	35025.SP.18	35025.SP.18
19 Platinen-Set	35020.SP.19	35020.SP.19
20 Schleifer AC		35020.SP.20
21 Decoder	21400	21400
22 Puffer (4), Abgashutzen	35020.SP.22	35020.SP.22

Baugruppe 02 Gehäuse

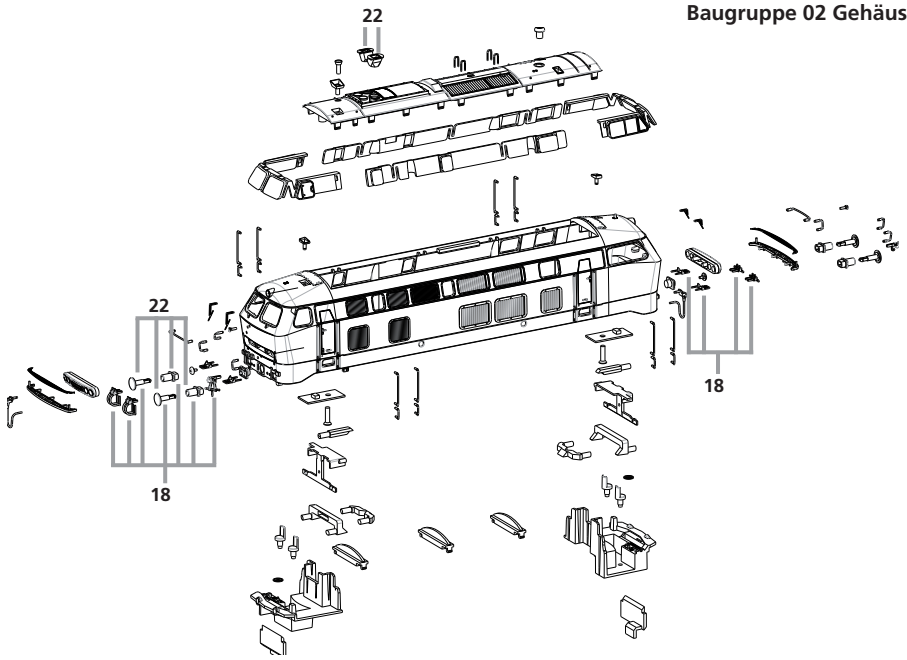

Abbildung ET-1

für Lokomotive BR 218 105, purpurrot-elfenbein (31027 DC, 32027 AC)

Baugruppe 01: Chassis

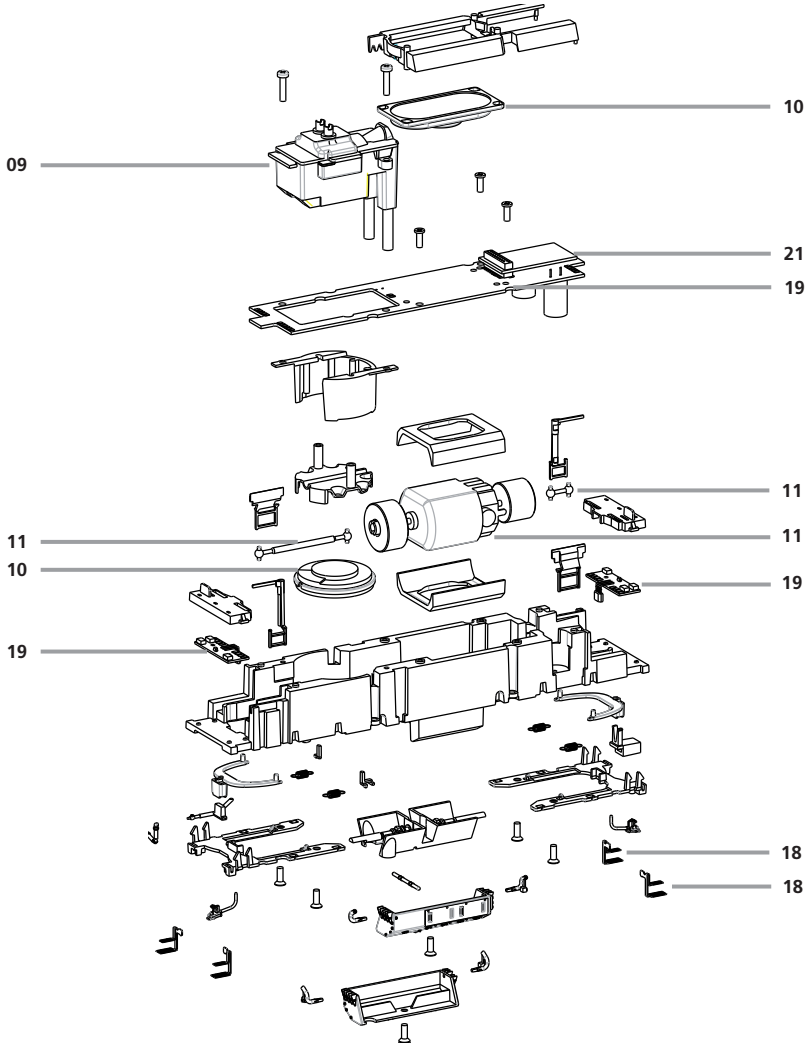

Abbildung ET-2

Baugruppe 06: Getriebe Drehgestell 1 DC
Baugruppe 07: Getriebe Drehgestell 1 AC

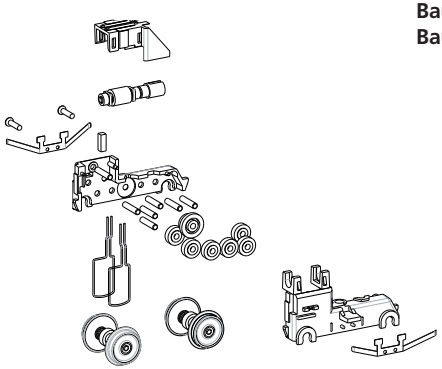

Baugruppe 04: Drehgestell-Rahmen 1 AC

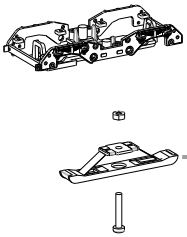

Baugruppe 03: Drehgestell-Rahmen 1 DC

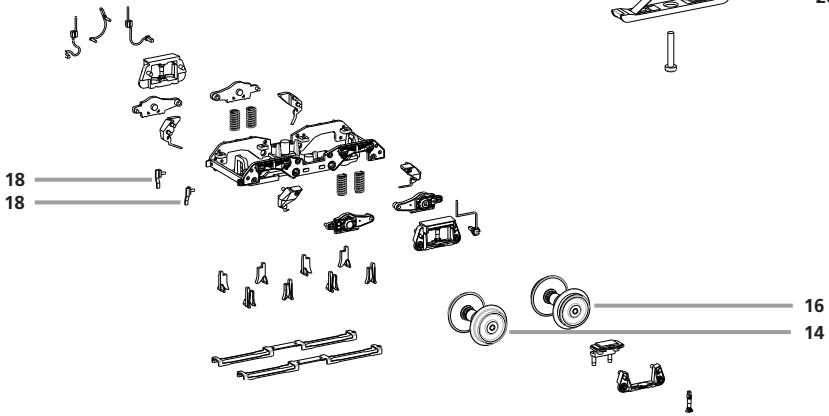

Abbildung ET-3

für Lokomotive BR 218 105, purpurrot-elfenbein (31027 DC, 32027 AC)

Baugruppe 08:
Getriebe Drehgestell 2 DC / AC

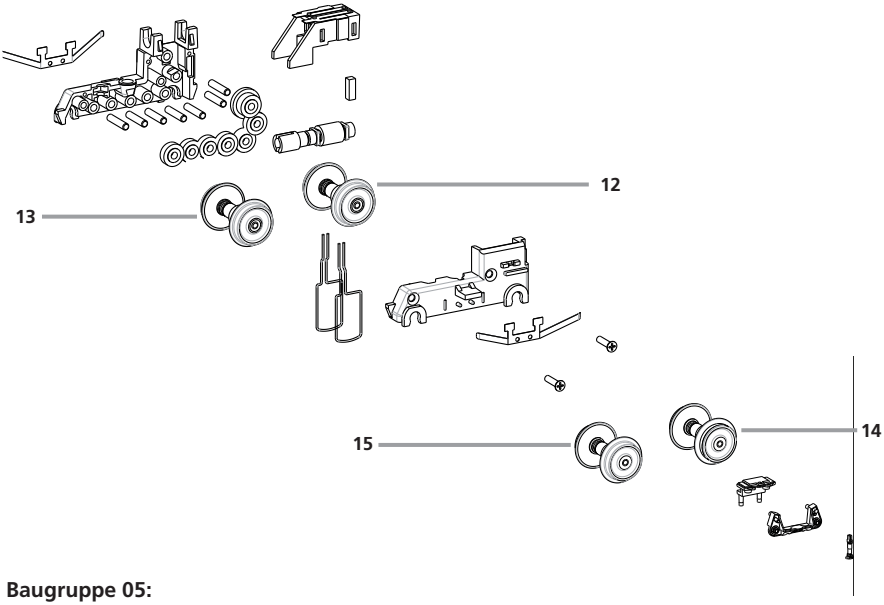

Baugruppe 05:
Drehgestell-Rahmen 2

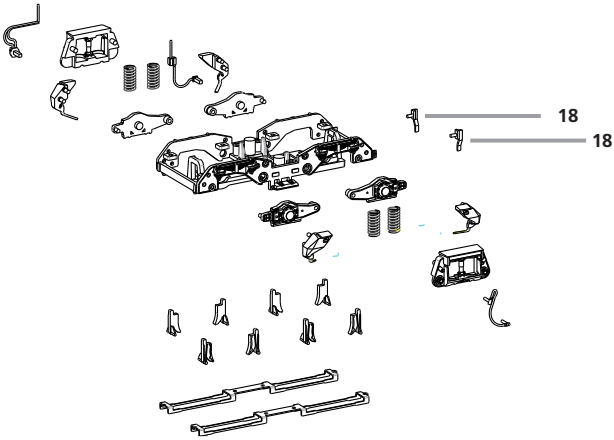

Abbildung ET-4